Insect Stop Alu Comfort Window

Ⓓ Enthält verschluckbare Kleinteile!
GB Product contains small pieces that could be swallowed.
PL Zawiera małe elementy, które mogą zostać połknięte!
Ⓕ Attention : Contient des petites pièces pouvant être avalées
NL Bevat kleine delen die ingeslikt kunnen worden!
CZ Obsahuje malé díly, které mohou být polknuty!

Mounting instructions in other
languages available at:
www.tesa.com/alucomfort-instruct

Art 55194, 55195, 55196 / RZ 24947.4

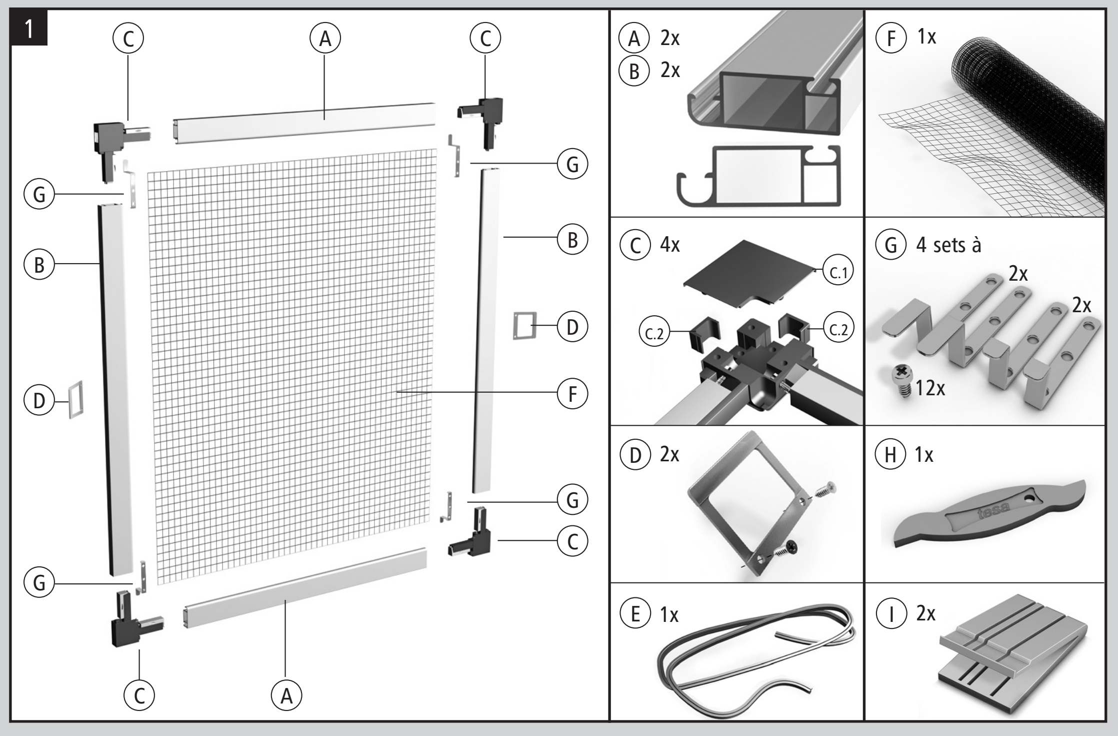

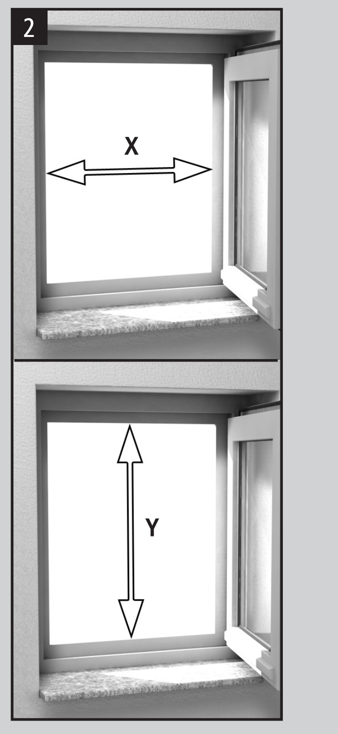

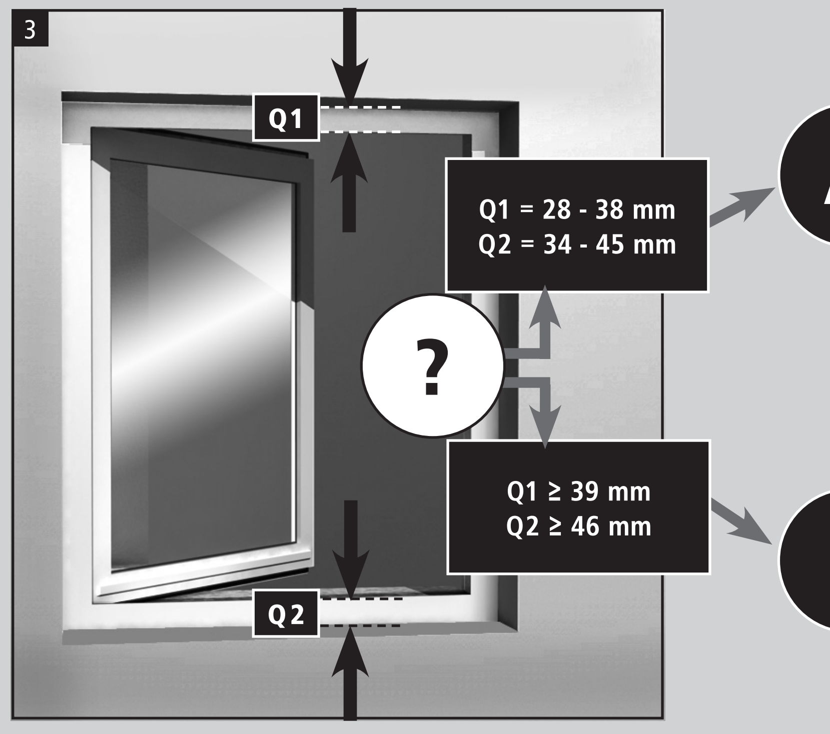

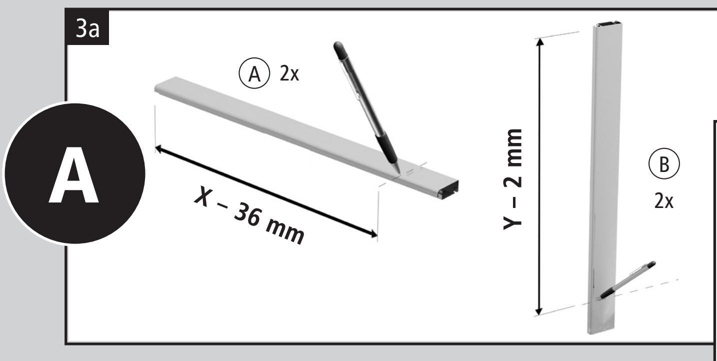

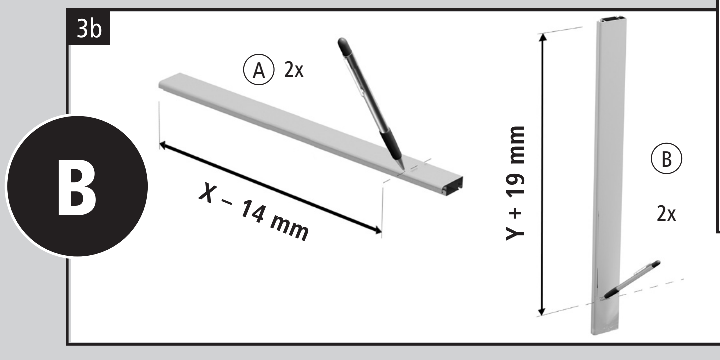

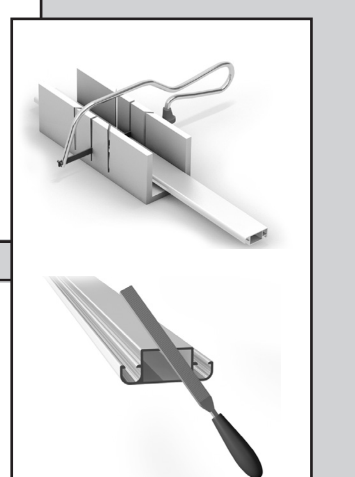

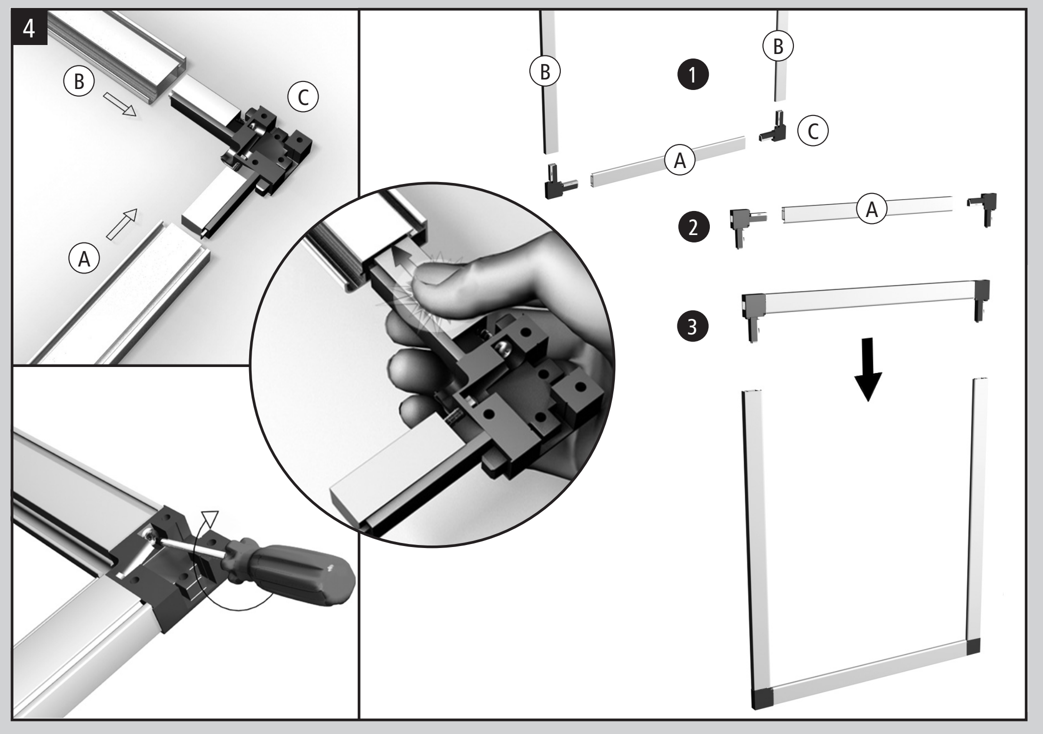

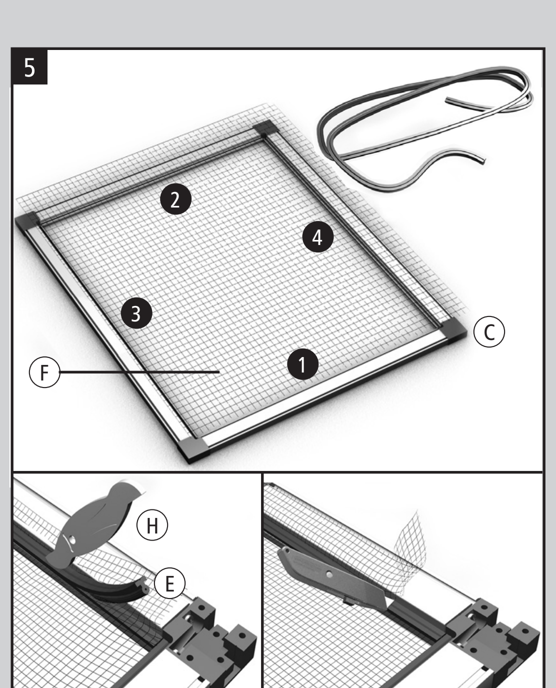

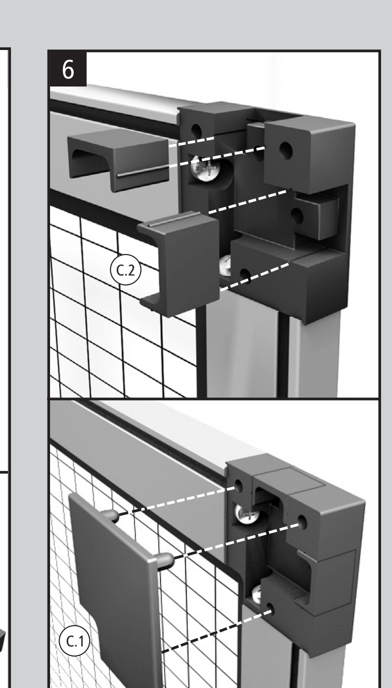

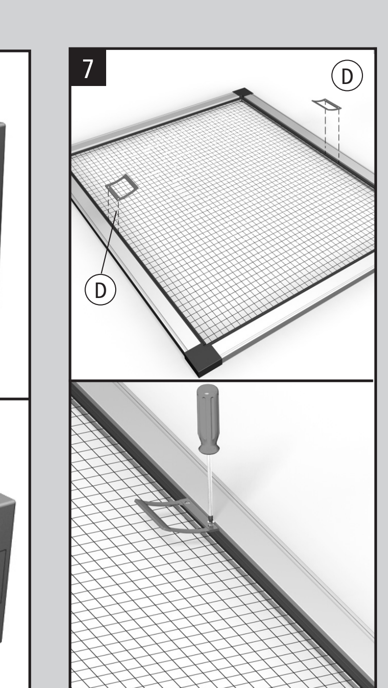

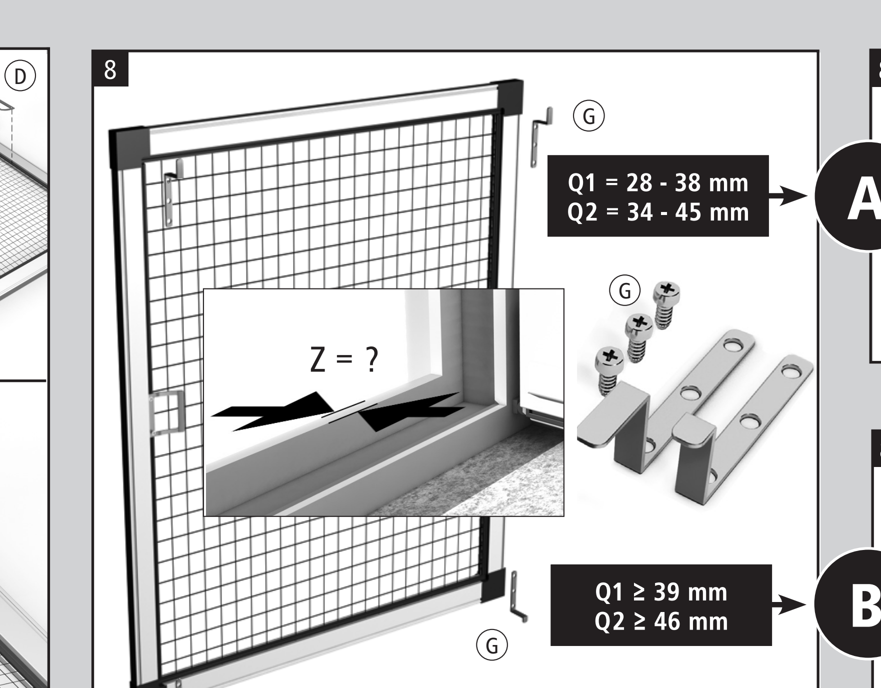

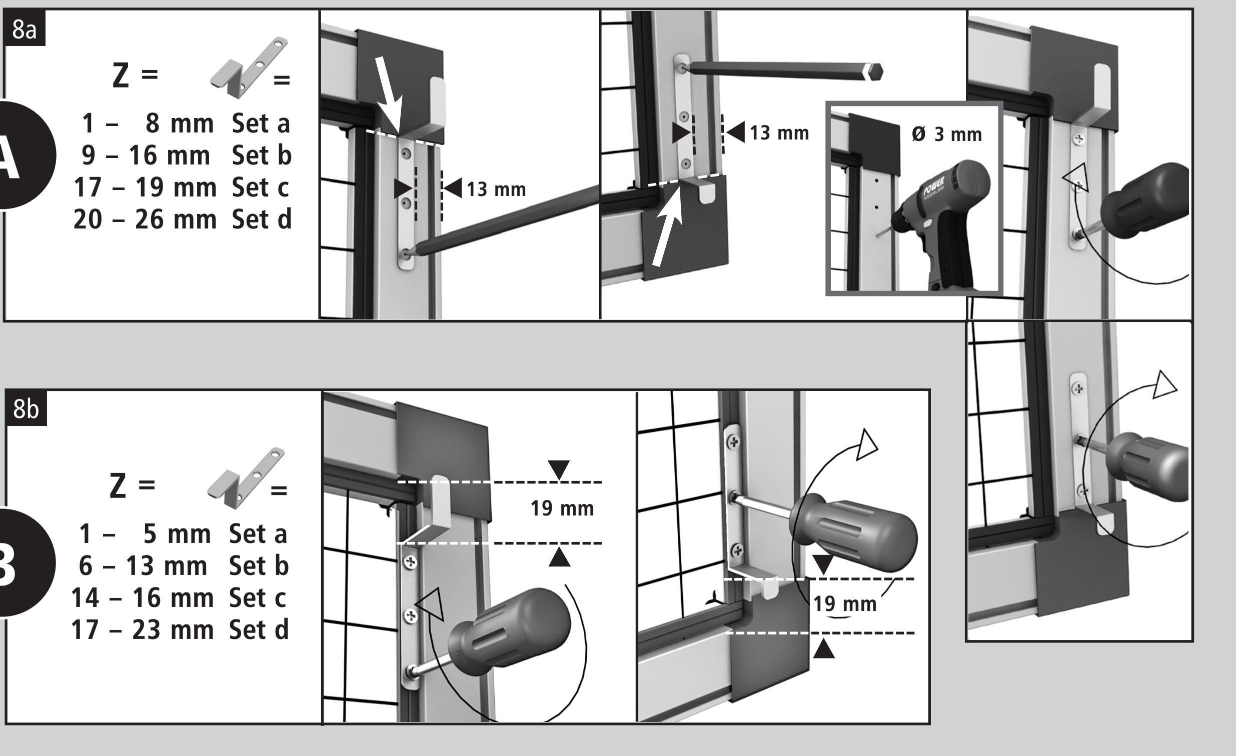

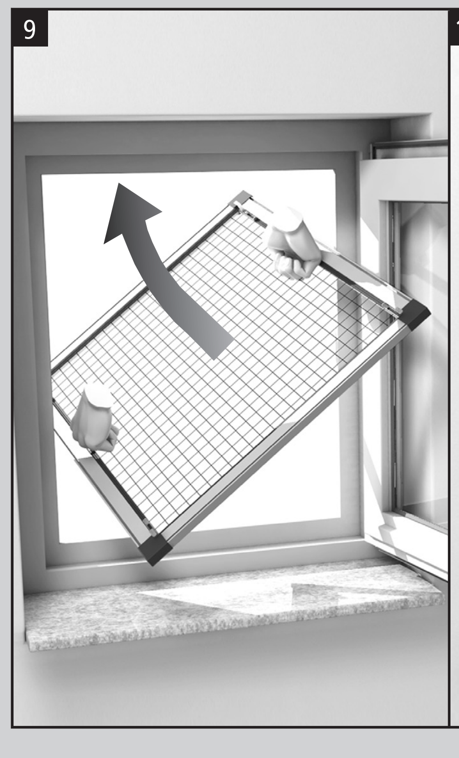

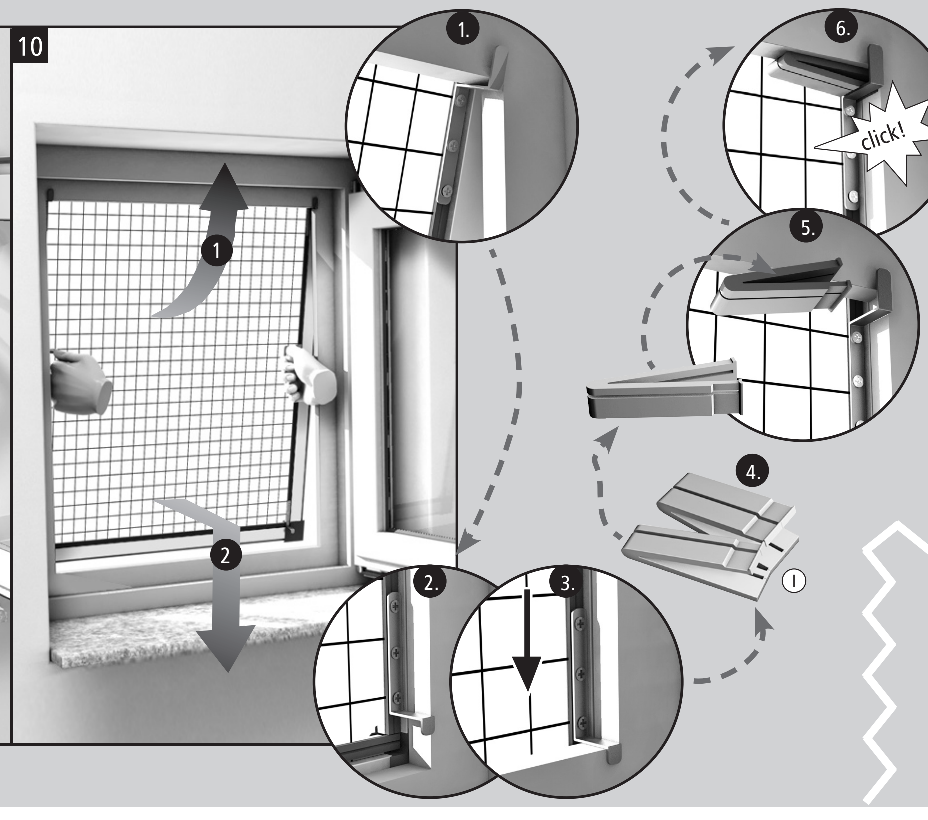

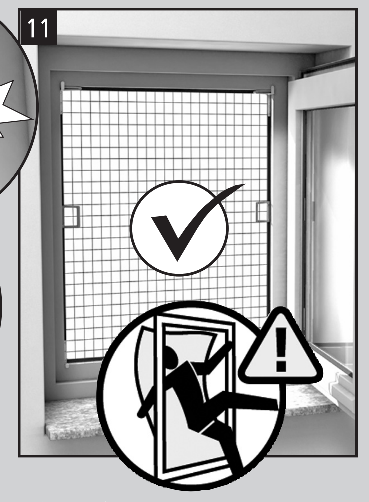

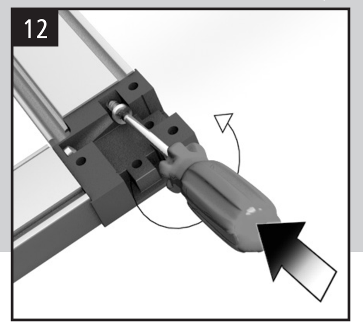

Ⓓ Montageanleitung Alu-Fenster

Sie benötigen für die Montage:
- ■ Maßband oder Zollstock
- ■ Metallsäge
- ■ Teppichmesser
- ■ Kreuzschlitz-Schraubendreher
- ■ Markierungsstift oder Ahle

Außerdem hilfreich:
- ■ Gehrungslade oder Anschlagwinkel
- ■ Metallfeile oder feines Schmirgelpapier

ACHTUNG:
Montage auf ebenem Untergrund durchführen. Beschädigungsgefahr! Produkt enthält verschluckbare Kleinteile.

Montage nur möglich, wenn alle 4 Seiten vollständig am Fensterrahmen anliegen können (nicht möglich bei Regenabweisern / Wetterschenkeln)

Geeignet für Fensteröffnungen bis max.:
Art. 55194: 112 cm x 95 cm
Art. 55195: 142 cm x 115 cm
Art. 55196: 142 cm x 135 cm

Bei Problemen, nutzen Sie die tesa Service-Hotline unter 040 / 58 55 55 (Festnetzgebühr).

1. Überblick
Einzelteile zurecht legen (siehe Abbildung):
A 2x Querprofile oben und unten
B 2x Längsprofile links und rechts
C 4x Eckverbinder mit Kappen C.1 und C.2
D 2x Grifflaschen inkl. 4 Schrauben
E 1 Kederband
F 1 Rolle Insektenschutzgitter
G 4x 2 Paar Einhängehaken lang/kurz (Größe a, b, c, d) inkl. 12 Schrauben
H 1 Kederwerkzeug
I 2x Klemmsicherungen

2. Maß nehmen:
Lichte Innenmaße der Fensterrahmenöffnung messen und notieren:

Breite X = ... mm

Höhe Y = ... mm

3. Blendrahmenfläche Q1 (oben) und Q2 (unten) für Montageoption überprüfen:
Q1 = 28-38mm
Q2 = 34-45mm => Montageoption A
Q1 größer/gleich 39mm
Q2 größer/gleich 46mm => Montageoption B

Montageoption A:
Anbringung der Einhängehaken auf Alu-Profilen (bei wenig Platz Q1/Q2 auf Blendrahmen)
=> Alu-Rahmen überdeckt Blendrahmen oben 28mm / unten 34 mm, links / rechts je 14mm.
Für größere Überdeckung links/rechts weniger kürzen.

Montageoption B:
Anbringung der Einhängehaken ohne Bohren auf Kederband (empfohlen, wenn Q1/Q2 ausreichend)
=> Alu-Rahmen überdeckt Blendrahmen oben 39mm/unten 46mm, links / rechts je 24mm.
Grössere Überdeckung links/rechts , z.B. bei schrägen Blendrahmenkanten, nicht möglich, da Position der Einhängehaken nicht nach innen veränderbar ist.

Sägemaße der Profile berechnen:

3a) Montageoption A:
Querprofile (A): BreiteX – 36 mm
Längsprofile (B): Höhe Y- 2 mm

3b)Montageoption B:
Querprofile (A): Breite X – 14 mm
Längsprofile (B): Höhe Y + 19 mm

- Sägemaße anzeichnen, überstehende Stücke absägen, Sägekanten glätten.

4. Rahmen Alufenster montieren
- Eckverbinder und Profile zusammenstecken (Reihenfolge 1-3 beachten, siehe Bild 4).
- Bewegliche Verbinderkeile beim Einschieben leicht festhalten.
- Spannschrauben in den Verbindern fest anziehen.

5. Insektenschutzgitter einspannen
- Insektenschutzgitter auf den Rahmen legen. Gitter und Kederband mit dem Kederwerkzeug in den Kederkanal des Profils pressen (Reihenfolge der Arbeitsschritte 1-4 beachten, siehe Bild 5).

Tipp: Kederband in heissem Wasser vorwärmen für leichteres Eindrücken. Überstände abschneiden.

6. Seitliche Öffnungen der Verbinder verschließen (C2). Kappen (C1) in die Öffnungen der Verbinder drücken.

7. Grifflaschen befestigen
- Grifflaschen jeweils mit beiden Schrauben direkt im Kederband befestigen.

8. Einhängehaken anbringen
- Stärke des Blendrahmens des Fensters messen und notieren:

Z = ... mm

- Einhängehaken-Satz auswählen (siehe Tabelle):

Montageoption A (siehe Bilder 8a)

Z =	Set =
1 – 8 mm	**a**
9 – 16 mm	**b**
17 – 19 mm	**c**
20 – 26 mm	**d**

- Lange Einhängehaken mit 13mm Abstand zum Seitenrand auf Rückseite des Längsprofils anlegen (an oberer Abdeckkappe C1), Bohrungen markieren, mit 3mm Bohrer bohren, mit 3 Schrauben verschrauben.
- Kurze Einhängehaken mit 13mm Abstand zum Seitenrand, auf Rückseite Längsprofil anlegen (an unterer Abdeckkappe C1), Bohrungen markieren, mit 3mm Bohrer bohren, mit 3 Schrauben verschrauben.

Achtung: Nicht auf Eckverbinder & Abdeckkappe schrauben!

Montageoption B (siehe Bilder 8b)

Z =	Set =
1 – 5 mm	**a**
6 – 13 mm	**b**
14 – 16 mm	**c**
17 – 23 mm	**d**

- Langen Einhängehaken mit 19mm Abstand zum oberen Querprofil mit je drei Schrauben direkt in Kederband fest verschrauben.
- Kurzen Einhängehaken mit 19mm Abstand zum unteren Querprofil mit je drei Schrauben direkt in Kederband fest verschrauben. (Position aus Sicherheitsgründen vorgegeben).

9. Alurahmenfenster anbringen
- Alurahmen an Grifflaschen diagonal aus dem Fenster hinausführen, ggf. zu zweit.

10. Alurahmenfenster an Fensterrahmen heranziehen.
- Dabei obere Einhängehaken über Blendrahmenkante führen und Alurahmen bis Anschlag nach oben schieben.
- Beide untere Einhängehaken über Blendrahmenkante führen und Alurahmen darauf absetzen.
- Beide Klemmsicherungen auf Maß der Blendrahmenstärke brechen. Beide Klemmsicherungen zwischen obere Einhängehaken und Blendrahmen schieben und Kerbe einrasten lassen.

11. Das Alurahmenfenster ist nun fertig montiert.

ACHTUNG: Nicht gegen das geschlossene Insektenschutzgitter lehnen, da sonst ein Hinausfallen aus dem Fenster droht. Kinder auf diese Gefahr aufmerksam machen.

12. Demontage: ggf. Einhängehaken von Alu-Profilen entfernen. Spannschrauben in den Verbindern mit 4 bis 5 Umdrehungen lösen. Durch Druck auf die Schraube Verbinder entriegeln.

GB Aluminium window assembly instructions

Tools needed for assembly:
- ■ measuring tape or ruler
- ■ Hacksaw
- ■ Stanley knife
- ■ crosstip screwdriver
- ■ marker pen or awl

Also helpful:
- ■ miter box or try square
- ■ metal file or fine emery paper

N.B:
Assemble the structure on a level surface to avoid damage. - Product contains small parts that could be swallowed.

Mounting only possible if all 4 sides have full contact with window frame (not possible with rain deflectors/ weatherboards)

Suitable for windows up to ...
Art. 55194: 112 cm x 95 cm
Art. 55195: 142 cm x 115 cm
Art. 55196: 142 cm x 135 cm

1. Overview
Lay out the components (see illustration):
A 2x lateral sections (top/bottom)
B 2x longitudinal sections (left/right)
C 4x corner brackets with caps C.1 and C.2
D 2x handles (4 screws)
E 1 beading strip
F 1 roll of insect screen
G 4x 2 pairs of hanging hooks long/short (sizes a,b,c,d incl. 12 screws)
H 1 beading tool
I 2x securing clamps

2. Take measurements:
Measure inner dimensions of window frame area Q1 (top) and Q2 (bottom) for assembly options:

Width X = ... mm

Heigh Y = ... mm

3. Check the window frame area Q1 (top) and Q2 (buttom) for the assembly option:
Q1 = 28-38mm
Q2 = 34-45mm => Assembly option A
Q1 ≥ 39mm
Q2 ≥ 46mm => Assembly option B

Assembly option A:
Attaching the suspension hooks to the aluminium sections (if not enough room Q1/ Q2 on window frame)
=> Aluminium frame overlaps window frame by 28mm at top, 34mm at bottom and 14mm on each side.
For greater overlap to the left/right, shorten less.

Assembly option B:
Attaching the suspension hooks without drilling on the beading (recommended if Q1 / Q2 is sufficient)
=> Aluminium frame overlaps window frame by 39mm at top, 46mm at bottom and 24mm on each side.
Greater overlap to the left/right e.g. with slanting frame edges not possible as position of hanging hooks cannot be changed inwards.

Calculate saw dimensions of the sections:

3a) Installation option A
lateral sections (A) width X -36mm
longitudinal sections (B) height -2mm

3b) Montageoption B:
lateral sections (A) width X -14mm
longitudinal sections (B) height +19mm

- Mark dimensions to be sawn, cut off projecting pieces, smooth off sawn edges.

4. Assembling the window frame
- Push-fit the brackets and the sections (1-3 in the order shown, see Fig. 4).
- Hold moveable connecting wedges steady when inserting.
- Tighten the tensioning screws in the brackets.

5. Fitting the insect screen
- Lay the insect screen on the frame. Using the beading tool, press the screen and the beading into the groove in the section (1-4 in the order shown, see Fig. 5).

Tip: Pre-heat the beading in warm water for easier insertion. Cut off the excess.

6. Close the side openings of the brackets (C2). Press the cover plates (C1) into the bracket openings.

7. Attach the handles
- Attach the handles with two screws each directly into the beading.

8. Attaching hanging hooks
- Measure and note the thickness of the window frame:

Z = ...mm

- Select a set of hanging hooks (see table):

Installation option A

Z =	Set =
1 – 8 mm	**a**
9 – 16 mm	**b**
17 – 19 mm	**c**
20 – 26 mm	**d**

- Lay a long hanging hook with 13mm distance to the side edge, on the back of a longitudinal section (on the upper cover plate C1) mark drill holes, drill with a 3mm bit, attach with 3 screws.
- Lay a short hanging hook with 13mm distance to the side edge, on the back of a longitudinal section (on the lower cover plate C1) mark drill holes, drill with a 3mm bit, attach with 3 screws.

N.B.: Do not screw onto corner brackets or cover plates!

Installation option B:

Z =	Set =
1 – 5 mm	**a**
6 – 13 mm	**b**
14 – 16 mm	**c**
17 – 23 mm	**d**

- Using three screws, affix long hanging hooks directly in beading 19mm from the upper lateral section.
- Using three screws, affix short hanging hooks directly in beading 19mm from the lower lateral section. (Position predetermined for safety reasons).

9. Fitting the aluminium window frame
- Using the handles, pass the frame diagonally out of the window. It may be easier to get help for this.

10. Pull up the aluminium frame to the window frame.
- At the same time, guide upper hanging hooks over the edge of the blind frame und push aluminium frame up until it slots into place.
- Guide both the lower hanging hooks over the edge of the frame and position frame on them. Break off the securing clamps at the same level as the frame width.
- Position both securing clamps between the upper hanging hooks and the frame and let the notch click into place.

11. Assembly of the aluminium window frame is now complete.

ATTENTION: Do not lean on the insect screen, otherwise you could fall out of the window. Make children aware of this danger.

12. Disassembly: If necessary, remove the hanging hooks from the aluminium profiles. Turn the tensioning screws in the brackets 4 to 5 times to release them. Press on the screw to disengage the bracket.

PL Instrukcja montażu okien aluminiowych

Do montażu konieczne są:
- ■ taśma miernicza lub calówka
- ■ piła do metalu
- ■ nożyk do dywanów
- ■ śrubokręt krzyżakowy
- ■ zakreślacz

Ponadto pomocne mogą być:
- ■ skrzynka uciosowa lub kątownik
- ■ pilnik do metalu lub drobny papier ścierny

UWAGA:
Montaż wykonać na równym podłożu. Istnieje niebezpieczeństwo uszkodzenia! Produkt zawiera małe elementy, które mogą zostać połknięte.

Montaż jest możliwy tylko wtedy, gdy wszystkie cztery boki przylegają całkowicie do ramy okiennej (nie jest możliwy przy wystających okapnikach)

Nadaje się do otworów okiennych, do max.:
art. 55194: 112 cm x 95 cm
art. 55195: 142 cm x 115 cm
art. 55196: 142 cm x 135 cm

1. Zestawienie elementów
Uporządkować poszczególne elementy (patrz rysunek):
A 2x profile poprzeczne u góry i na dole
B 2x profile wzdłużne z lewej i prawej strony
C 4x kątowniki narożnikowe z zaślepkami C.1 i C.2
D 2x uchwyty z 4 śrubami
E 1 taśma mocująca
F 1 rolka moskitiery
G 4x2 pary h aków do zawieszania długie/krótkie (rozmiar a, b, c, d) wraz z 12 śrubami
H 1 narzędzie do taśmy mocującej
I 2x zabezpieczenia klemowe

2. Pomiar:
Zmierzyć i zanotować wymiary otworów okiennych w świetle ościeżnicy:

szerokość X = ... mm

wysokość Y = ... mm

3. Obliczyć powierzchnię ram Q1 (góra) i Q2 (dół) dla danej opcji montażu:
Q1 = 28-38mm
Q2 = 34-45mm => opcja montażu A
Q1 ≥ 39mm
Q2 ≥ 46mm => opcja montażu B

Opcja montażu A:
Montaż klamer na profilach aluminiowych (przy mniejszej ilości miejsca Q1/Q2 na ramach maskujących)
=> rama aluminiowa zachodzi na ościeżnicę od góry na szerokości 28 mm, od dołu na szerokości 34 mm, od lewej/prawej strony na szerokości 13 mm.
Aby zwiększyć szerokość, należy pozostawić dłuższe ramy po lewej/prawej stronie.

Opcja montażu B:
Montaż klamer bez wiercenia, na taśmie mocującej (zalecane w przypadku wystarczającej ilości miejsca Q1/Q2)
=> rama aluminiowa zachodzi na ościeżnicę od góry na szerokości 39 mm, od dołu na szerokości 46 mm; od lewej/prawej strony na szerokości 24 mm.
Nie ma możliwości zwiększenia tej szerokości po lewej/prawej stronie, np. przy skośnych krawędziach ościeżnicy, ponieważ nie można zmienić pozycji klamer na wewnętrzną.

Obliczyć wymiary przycięcia profili:

3a) Opcja montażu A:
profile poprzeczne (A): szerokość X – 36 mm
profile wzdłużne (B): wysokość Y- 2 mm

3b) Opcja montażu B:
profile poprzeczne (A): szerokość X – 14 mm
profile wzdłużne (B): wysokość Y + 19 mm

- Zaznaczyć wymiary przycięcia, odciąć wystające fragmenty, krawędzie po obcięciu wygładzić.

4. Montaż aluminiowej ramy okiennej
- Połączyć kątowniki narożnikowe i profile (zwracając uwagę na kolejność 1-3 (patrz rys. 4)).
- Podczas wsuwania lekko przytrzymywać ruchome kliny łączące.
- Dokręcić śruby mocujące w kątownikach.

5. Naprężanie moskitiery
- Umieścić moskitierę na ramie. Moskitierę i taśmę mocującą wcisnąć za pomocą dołączonego narzędzia w szczelinę w profilu (zwracając uwagę na kolejność operacji 1-4 (patrz rys. 5)).

Rada: taśmę mocującą ogrzać w gorącej wodzie w celu ułatwienia operacji. Nadmiar odciąć.

6. Zasłonić boczne otwory kątowników narożnych (C2) W otwory kątowników narożnych wcisnąć płytki maskujące.

7. Mocowanie uchwytów
- Uchwyty zamocować za pomocą obu śrub bezpośrednio do taśmy mocującej.

8. Mocowanie haków do zawieszania
- Zmierzyć i zanotować grubość ościeżnicy okiennej:

Z = ...mm

- Wybrać odpowiedni zestaw haków (patrz tabela):

opcja montażu A

Z =	zestaw =
1 – 8 mm	**a**
9 – 16 mm	**b**
17 – 19 mm	**c**
20 – 26 mm	**d**

- Długie haki do zawieszania przyłożyć do tylnej ściany profilu wzdłużnego, w odległości 13 mm od krawędzi, tak aby górna krawędź znajdowała się przy górnej płytce maskującej, zaznaczyć miejsca wiercenia, wywiercić otwory wiertłem 3 mm i przykręcić haki 3 śrubami.
- Krótkie haki do zawieszania przyłożyć do tylnej ściany profilu wzdłużnego, w odległości 13 mm od krawędzi, tak aby dolna krawędź znajdowała się przy dolnej płytce maskującej, zaznaczyć miejsca wiercenia, wywiercić otwory wiertłem 3 mm i przykręcić haki 3 śrubami.

Uwaga: nie przykręcać do kątowników narożnikowych!

opcja montażu B

Z =	zestaw =
1 – 5 mm	**a**
6 – 13 mm	**b**
14 – 16 mm	**c**
17 – 23 mm	**d**

- Długi hak do zawieszania mocno przykręcić trzema śrubami bezpośrednio do taśmy mocującej, w odległości 19 mm od górnego profilu poprzecznego.
- Krótki hak do zawieszania mocno przykręcić trzema śrubami bezpośrednio do taśmy mocującej, w odległości 19 mm od dolnego profilu poprzecznego. (Pozycja ustalona ze względów bezpieczeństwa).

9. Mocowanie aluminiowej ramy okiennej
- Trzymając ramę za uchwyty,wsunąć ją pod kątem przez okno, ew. z pomocą drugiej osoby.

10. Aluminiową ramę okienną przysunąć do ościeżnicy okiennej.
- Przy tym przesunąć górne haki do zawieszania nad krawędzią ościeżnicy i ramy aluminiowej aż do odbicia.
- Oba dolne haki do zawieszania poprowadzić nad krawędzią ościeżnicy i umieścić na nich ramę aluminiową.
- Oba zabezpieczenia klemowe załamać na szerokość ościeżnicy. Oba zabezpieczenia klemowe wsunąć pomiędzy górne haki do zawieszania a ościeżnicę, aż do ich wpasowania.

11. W ten sposób aluminiowa rama okienna jest zamontowana.

UWAGA: Nie opierać się o zamkniętą moskitierę, w przeciwnym wypadku istnieje ryzyko wypadnięcia przez okno. Zwrócić dzieciom uwagę na takie niebezpieczeństwo.

12. Demontaż: w razie potrzeby usunąć haki do zawieszania z profili aluminiowych. Poluzować śruby mocujące w kątownikach narożnikowych o 4 do 5 obrotów. Wywierając nacisk na śrubę, odblokować kątowniki narożnikowe.

Ⓕ Instructions de montage du cadre moustiquaire pour fenêtres

Outils nécessaires au montage:
- ■ un mètre
- ■ une scie à métaux
- ■ un cutter
- ■ un tournevis
- ■ un feutre indélébile

Peuvent être également utiles:
- ■ une boîte à onglets
- ■ une lime à métaux ou du papier de verre

N.B.:
A assembler sur une surface plane. Contient des petites pièces pouvant être avalées.

Montage possible uniquement si chacune des 4 faces a un contact complet avec l'armature de fenêtre (pas possible avec les déflecteurs de pluie)

Souhaitable pour des fenêtres jusque:
Réf. 55194: 112 cm x 95 cm
Réf. 55195: 142 cm x 115 cm
Réf. 55196: 142 cm x 135 cm

1. Pièces
Plan détaillé (voir schéma)
A 2x profilés transversaux
B 2x profilés longitudinaux
C 4x connecteurs d'angle avec caches C.1 et C.2
D 2x poignées (4 vis)
E 1 joint de maintien
F 1 voile moustiquaire
G 4x 2 paires de crochets de suspension longs/ courts (tailles a, b, c, d) 12 vis incluses
H 1 outil de montage
I 2x verrouillages de sécurité

2. Prendre les mesures:
Prendre les mesures intérieures de l'ouverture du cadre de fenêtre et les noter:

largeur X = ... mm

hauteur Y = ... mm

3. Contrôler la surface du dormant Q1 (supérieur) et Q2 (inférieur) pour l'option de montage:
Q1 = 28-38mm
Q2 = 34-45mm => option de montage A
Q1 ≥ 39mm
Q2 ≥ 46mm => option de montage B

Option de montage A:
Fixation des crochets de suspension sur les profilés en aluminium (en cas de faible encombrement Q1/Q2 sur le dormant)
=> Le cadre en aluminium recouvre le dormant en haut 28mm / en bas 34 mm, à gauche / à droite de 14mm dans chaque cas.
Pour une plus grande surface de recouvrement à gauche/à droite racourcir moins.

Option de montage B:
Fixation des crochets de suspension sans perçage sur le bandeau (recommandée lorsque Q1 / Q2 suffisent)
=> Le cadre en aluminium recouvre le dor mant en haut 39mm/en bas; à gauche / à droite de 24mm dans chaque cas.
Plus grande surface de recouvrement à gauche / à droite , par ex. dans le cas d'arêtes de dormant en biais, impossible car la position des crochets de suspension n'est pas modifiable à l'intérieur

Prenez les mesures de l'ouverture de fenêtre:

3a) Montage option A :
profils transversaux (A): largeur X – 36 mm
profils longitudinaux (B): hauteur Y- 2 mm

3b) Montage option B :
profils transversaux (A): largeur X – 14 mm
profils longitudinaux (B): hauteur Y + 19 mm

- Marquer les dimensions de sciage, scier les parties saillantes, polir les arêtes.

4. Assemblage du cadre métallique:
- Fixez les connecteurs d'angle aux extrémités des profilés (respecter l'ordre 1-3 (voir schéma 4)).
- Tenir légèrement la clavette de raccordement lors de l'insertion.
- Serrez les vis de maintien pour bloquer l'ensemble.

5. Montage du voile moustiquaire
- Déposez le voile sur le cadre métallique. A l'aide de l'outil de montage, insérez le voile et le joint de maintien dans la gorge des profilés (respecter l'ordre 1-4 des étapes (voir schéma 5)).

Conseil: Réchauffer la baguette à l'aide d'eau chaude pour faciliter l'opération. Découpez le voile à la dimension.

6. Refermez les connecteurs d'angle (C2) en insérant les capots et plaques PVC comme indiqué sur le schéma.

7. Montage des poignées
- Vissez les poignées dans le joint de maintien.

8. Fixer les crochets de suspension
- Mesurer et noter l'épaisseur du dormant de la fenêtre:

Z = ...mm

- Sélectionner le jeu de crochets de suspension (voir le tableau):

Option de montage A

Z =	Set =
1 – 8 mm	**a**
9 – 16 mm	**b**
17 – 19 mm	**c**
20 – 26 mm	**d**

- Longs crochets de suspension: distance de 13mm du bord latéral, profil longitudinal à l'arrière, arête supérieure sur la plaque de recouvrement supérieure, marquer les alésages, réaliser des trous de 3mm, utiliser 3 vis pour le vissage.
- Crochets de suspension courts, 13mm de distance du bord latéral, profil longitudinal à l'arrière, arête inférieure sur la plaque de recouvrement inférieure, marquer les alésages, réaliser des trous de 3mm, utiliser 3 vis pour le vissage.

Attention: ne pas visser sur les raccords d'angle!

Option de montage B

Z =	Set =
1 – 5 mm	**a**
6 – 13 mm	**b**
14 – 16 mm	**c**
17 – 23 mm	**d**

- Visser fermement les longs crochets de suspension à 19mm du profilé transversal supérieur à l'aide de trois vis directement dans la structure.
- Visser fermement le court crochet de suspension à 19mm du profil transversal supérieur à l'aide de trois vis directement dans la structure. (Position prescrite pour des raisons de sécurité).

9. Pose du cadre moustiquaire pour fenêtres
- En utilisant les poignées, passez le cadre en diagonale à travers l'ouverture de fenêtre, si nécessaire à deux.

10. Placer le cadre en aluminium sur la structure de la fenêtre
- Basculez-le pour l'appliquer sur le cadre de la fenêtre, de façon à caler les crochets inférieurs sur le rebord de fenêtre.
- Pour ce faire, glisser les crochets de suspension supérieurs au-dessus du bord du dormant et tirer le cadre en aluminium vers le haut jusqu'à ce qu'il s'enclenche.
- Passer les deux crochets de suspension inférieurs par dessus le bord du dormant et y déposer le cadre en aluminium. Adapter les deux verrouillages de sécurité à l'épaisseur du dormant. Glisser les deux verrouillages de sécurité entre les crochets de suspension supérieurs et le dormant et la rainure.

11. La pose du cadre moustiquaire pour fenêtres est terminée.

ATTENTION: risque pour les enfants comme les adultes : ne pas s'appuyer sur la moustiquaire, sous risque de tomber par la fenêtre.

12. Le cas échéant, enlever les crochets de suspension des profilés d'aluminium. Dévissez les vis des connecteurs d'angle de 4 ou 5 tours pour les désengager, puis appuyer sur chaque vis pour séparer les connecteurs des profilés

NL Montagehandleiding alu-raamhor

Voor de montage heeft u nodig:
- ■ Meetlint of duimstok
- ■ Metaalzaag
- ■ Tapijtmes
- ■ Kruisgleufschroevendraaier
- ■ Markeerstift of punctuurstift

Bovendien nuttig:
- ■ Versteklade of aanslaghoek
- ■ Metaalvijl of fijn schuurpapier

OPGELET:
Montage op een effen ondergrond uitvoeren. - Gevaar van beschadiging! Het product bevat kleine delen die ingeslikt kunnen worden.

Montage is alleen mogelijk als alle vier kanten volledig tegen het kozijn aan kunnen liggen (niet mogelijk bijvoorbeeld bij uitstekende weldorpels)

Voor vensters met een maximale afmeting van:
art. 55194: 112 cm x 95 cm
art. 55195: 142 cm x 115 cm
art. 55196: 142 cm x 135 cm

1. Overzicht
Individuele delen open leggen (zie afbeelding):
A 2x Dwarsprofielen bovenaan en onderaan
B 2x Lengteprofielen links en rechts
C 4x Hoekverbindingen met kappen C.1 en C.2
D 2x Grepen incl. 4 schroeven
E 1 Lijstband
F 1 Rol insectengaas
G 4x 2 paar ophanghaken lang/kort (grootte a, b, c, d) incl. 12 schroeven
H 1 Lijstwerktuig
I 2x klemzekeringen

2. Maat nemen:
Vrije binnenmaten van de venster-raamopening meten en noteren:

Breedte X = ... mm

Hoogte Y = ... mm

3. Breedte raamkozijn opmeten, Q1 (boven) en Q2 (onder) om montageoptie te bepalen:

Q1 = 28-38mm
Q2 = 34-45mm => montageoptie A
Q1 ≥ 39mm
Q2 ≥ 46mm => montageoptie B

Montageoptie A:
Aanbrengen van de inhanghaken op aluminiumprofielen (indien weinig plaats Q1 / Q2 op raamkozijn)
=> aluminiumframe overdekt raamkozijn bovenaan 28mm / onderaan 34 mm, links / rechts telkens 14mm.
Voor een grotere overdekking links/rechts minder inkorten.

Montageoptie B:
Aanbrengen van de inhanghaken zonder boren op lijstband (aanbevolen, indien Q1/Q2 voldoende)
=> aluminiumframe overdekt raamkozijn bovenaan 39mm / onderaan 46mm, links / rechts telkens 24mm.
Grotere overdekking links/rechts, bijv. bij schuine raamkozijnkanten, niet mogelijk aangezien de positie van de inhanghaken niet naar binnen verstelbaar is.

Zaagmaten van de profielen berekenen:

3a) Montageoptie A:
Voor dwarsprofielen (A): Breedte X – 36 mm
Voor lengteprofielen (B): Hoogte Y- 2 mm

3b) Montageoptie B:
Voor dwarsprofielen (A): Breedte X – 14 mm
Voor lengteprofielen (B): Hoogte Y + 19 mm

- Zaagmaten aantekenen, overstekende stukken afzagen, zaagkanten glad vijlen of gladschuren.

4. Montage van de raamhor
- Hoekverbindingen en profielen samenvoegen (Volgorde 1-3 (zie afbeelding 4) in acht nemen).
- Beweegbare bindspie lichtjes vasthouden bij het inschuiven.
- Spanschroeven in de verbindingsstukken vast aantrekken.

5. Insectengaas inspannen
- Insectengaas op het frame leggen. Insectengaas en lijstband met het lijstwerktuig in het lijstkanaal van het profiel persen (Volgorde 1-4 (zie afbeelding 5) van de werkstappen in acht nemen).

Tip: Lijstband voorverwarmen in warm water om gemakkelijker te kunnen indrukken. Overstekende delen afsnijden.

6. Zijdelingse openingen van de verbindingsstukken sluiten (C2) Afdekplaatjes in de openingen van de verbindingsstukken drukken.

7. Handgrepen bevestigen
- Handgrepen telkens met twee schroeven direct in de lijstband bevestigen.

8. Inhanghaken aanbrengen
- Diepte van het raamkozijn meten en noteren:

Z = ...mm

- Inhanghaak-set uitkiezen (zie tabel):

Montageoptie A

Z =	Set =
1 – 8 mm	**a**
9 – 16 mm	**b**
17 – 19 mm	**c**
20 – 26 mm	**d**

- Lange inhanghaken op een afstand van 13mm van de zijrand, tegen de rugzijde van het lengteprofiel leggen, met de bovenkant op het bovenste afdekplaatje, boorgaten markeren, met 3mm boor boren, met 3 schroeven vastschroeven.
- Korte inhanghaken op een afstand van 13mm van de zijrand, tegen de rugzijde van het lengteprofiel leggen, met de onderkant op het onderste afdekplaatje, boorgaten markeren, met 3mm boor boren, met 3 schroeven vastschroeven.

Opgelet: Niet op hoekverbinding schroeven!

Montageoptie B

Z =	Set =
1 – 5 mm	**a**
6 – 13 mm	**b**
14 – 16 mm	**c**
17 – 23 mm	**d**

- Lange inhanghaken op 19mm afstand van het bovenste dwarsprofiel met telkens drie schroeven direct in de lijstband vastschroeven.
- Korte inhanghaken op 19mm afstand van het onderste dwarsprofiel met telkens drie schroeven direct in de lijstband vastschroeven. (positie om veiligheidsredenen vooraf bepaald).

9. Het aluminiumraam aanbrengen
- Aluminiumraam aan de handgrepen diagonaal door het venster leiden, eventueel met behulp van een tweede persoon.

10. Bevestigen van de aluminium raamhor in het kozijn
- Het aluminium raam naar het venster toe trekken. Daarbij de bovenste ophanghaken over de rand van het raamkozijn leiden en het aluminium raam tot aan de aanslag naar buiten toe draaien.
- Beide onderste ophanghaken over het raamkozijn leiden en het aluminiumraam daarop laten rusten.
- Beide klemzekeringen afbreken op de breedte van het raamkozijn. Beide klemzekeringen tussen de bovenste ophanghaken en het raamkozijn schuiven en doen inklikken.

11. De alu-raamhor is nu klaar

OPGELET: Niet tegen het gesloten insectenraam leunen, anders zou u uit het venster kunnen vallen. Maak kinderen attent op dit gevaar.

12. Demontage: evt. ophanghaken van aluminiumprofielen verwijderen. Spanschroeven in de verbindingsstukken 4 tot 5 draaien lossen. Door druk op de schroeven de verbindingsstukken ontgrendelen.

CZ Montážní návod pro hliníková okna

Pro montáž potřebujete:
- ■ Pásmový nebo skládací metr
- ■ Pilku na železo
- ■ řezací nůž
- ■ Křížový šroubovák
- ■ Značkovací kolík nebo šídlo

Mimoto může pomoci:
- ■ Pokosnice nebo příložný úhelník
- ■ Kovový pilník nebo jemný brusný papír

POZOR:
Montáž vykonávejte na rovném podkladu. Nebezpečí poškození! Výrobek obsahuje malé díly, které mohou být polknuty!

Montáž je možná pouze v případě že všechny 4 strany pokrývají celý rám okna (není možné používat současně např. s předokení žaluzií)

Vhodná pro okna až do:
č. zboží: 55194 112 cm x 95 cm
č. zboží: 55195 142 cm x 115 cm
č. zboží: 55196 142 cm x 135 cm

1. Přehled
Připravte si jednotlivé díly (viz obrázek):
A 2x horní a dolní příčné profily
B 2x levé a pravé podélné profily
C 4x rohové spojovníky s krytkami C1. a C2
D 2x úchytky včetně 4 šroubů
E 1 lemovací těsnící páska
F 1 role sítě proti hmyzu
G 4x 2 páry závěsných háků dlouhé/krátké (velikosti a, b, c, d) včetně 12 šroubů
H 1 lemovací nástroj pro utěsnění
I 2x zajištění svorek

2. Měření:
změřit a zapsat světlé vnitřní míry otvoru okenního rámu:

šířka X = ... mm

výška Y = ... mm

3. Plocha osazovacího rámu Q 1 (nahoře) a Q 2 (dole) určí montážní variantu:

Q1 = 28-38mm
Q2 = 34-45mm => montážní varianta A
Q1 ≥ 39mm
Q2 ≥ 46mm => montážní varianta B

Montážní varianta A:
Upevnění závěsných háků na hliníkové profily (je-li málo místa Q 1 / Q 2 na osazovací rám)
=> hliníkový rám překrývá osazovací rám nahoře o 28 mm / dole 34 mm, vlevo / vpravo o 14 mm.
Pro větší překrytí vlevo / vpravo zkracujte méněji.

Montážní varianta B:
Upevnění závěsných háků bez vrtání na pásku (doporučeno, když je Q 1 / Q 2 dostačující)
=> hliníkový rám překrývá osazovací rám bahoře 39 mm / dole o 46 mm; vlevo / vpravo po 24 mm.
Větší překrytí vlevo / vpravo, např. při šikmé hraně osazovacího rámu není možné, protože poloha závěsných háků dovnitř je nezměnitelná

Výpočet rozměrů pro řezání:

3a) Montážní varianta A:
příčné profily (A): šířka X – 36 mm
podélné profily (B): výška Y- 2 mm

3b) Montážní varianta B:
příčné profily (A): šířka X – 14 mm
podélné profily (B): výška Y + 19 mm

- řezné míry označit, přesahující kusy odřezat, řezné hrany vyhladit.

4. Montáž rámu hliníkového okna
- Zasuňte do sebe profily a rohové spojovníky (dbejte na pořadí 1-3 (viz obrázek 4)).
- Pohyblivé spojovací klíny při zasouvání zlehka přidržte.
- Pevně utáhněte upínací šrouby ve spojovnících.

5. Natáhněte ochrannou síť proti hmyzu
- Položte síť na rám okna. Síť a lemovací těsnící pásku zatlačte lemovacím nástrojem do těsnícího kanálku profilu (Dbejte na pořadí pracovních kroků. 1 - 4 (viz obr. 5)).

Tip: těsnící pásku zahřejte v teplé vodě pro lehčí vtisknutí. Odřízněte přesahy.

6. Uzavřete boční otvory (C2) spojovníků. Vtlačte do otvorů spojovníků krycí destičky.

7. Upevněte závěsný hák
- Úchyty se upevní vždy dvěma šrouby přímo do těsnící pásky.

8. Připevnění háků na držení
- změřit a zapsat tloušťku osazovacího rámu okna:

Z = ...mm

- Zvolit sadu závěsného háku (viz tabulka:

Montážní varianta A

Z =	sada =
1 – 8 mm	**a**
9 – 16 mm	**b**
17 – 19 mm	**c**
20 – 26 mm	**d**

- Dlouhý závěsný hák přiložte na zadní stranu podélného profilu s odstupem 13 mm od kraje strany, horní hranou na horní krycí destičku, označte vrtání, vyvrtejte vrtákem 3 mm díru a přišroubujte 3 šrouby.
- Krátký závěsný hák s odstupem 13 mm ke kraji strany, na zadní straně se přiloží podélný profil, přiloží se dolní hranou na dolní krycí destičku, označí se vrtání 3 mm vrtákem, přišroubuje se 3 šrouby.

POZOR: nepřišroubovat spojovací roh.

Montážní varianta B

Z =	sada =
1 – 5 mm	**a**
6 – 13 mm	**b**
14 – 16 mm	**c**
17 – 23 mm	**d**

- Dlouhý závěsný hák s 19 mm odstupem k hornímu příčnému profilu se pevně přišroubuje 3 šrouby přímo nad příčný řez.
- Krátký závěsný hák s odstupem 19 mm k dolnímu příčnému profilu se pevně přišroubuje přímo nad příčný řez (pozice kvůli bezpečnostním důvodům.)

9. Montáž rámu hliníkového okna
- Hliníkový rám uchopený za úchyty šikmo vysuňte z okna (případně ve dvojici).

10. Přetáhněte hliníkový rám k okennému rámu.
- Přitom vrchní závěsné háky posuňte přes hranu vnějšího okenního rámu a hliníkový rám posuňte nahou až nadoraz.
- Oba spodní závěsné háky posuňte přes hranu venkovního okenního rámu a hliníkový rám posaďte na něj.
- Obě svorkové zajištění zalomte na rozměr hloubky osazovacího rámu. Obě svorkové zajištění nasuňte mezi vrchní závěsné háky a venkovní okenní rám a nechejte zapadnout do zářezů.

11. Montáž rámu okna s hliníkovým rámem je ukončená.

POZOR: Při opírání se o zavřenou síť proti hmyzu hrozí vypadnutí z okna. Upozorněte na toto nebezpečí děti.

12. Demontáž: Odstraňte závěsné háky z hliníkových profilů. Povolte upínací šrouby ve spojovnících o 4 až 5 otočení. Tlakem na šroub spojovníky uvolníte.